Provincia di Cuneo
UNIONE MONTANA VALLE MAIRA

P.S.R. 2014/2020
Operazione 7.5.1. Infrastrutture turistico-ricettive ed informazioni turistiche
PIANO D'INTERVENTO DENOMINATO "OUTDOOR D'OC"
Itinerario Sentieristico "PERCORSI OCCITANI"
505_1A_2 - Interventi di miglioramento dell'itinerario escursionistico "Percorsi Occitani" - REALIZZAZIONE DI PONTE PEDONALE SUL TORRENTE MAIRA IN LOCALITA' MONASTERO DI DRONERO E LOCALITA' MORRA DI VILLAR SAN COSTANZO

Allegato n. 505_1A_2_03

PLANIMETRIE E SEZIONI ESISTENTI ED IN PROGETTO

I Progettisti

II Responsabile del Procedimento

San Damiano Macra
Maggio 2018

dott.ing. galfrè livio e geom.giraudo stefania
STUDIO TECNICO associato
via L. Negrelli n.11 - 12100 CUNEO
tel. e fax: 0171-634433 - email studio@galfregiraudo.191.it

SEZIONE A-A ESISTENTE scala 1:100

SEZIONE A-A IN PROGETTO scala 1:100

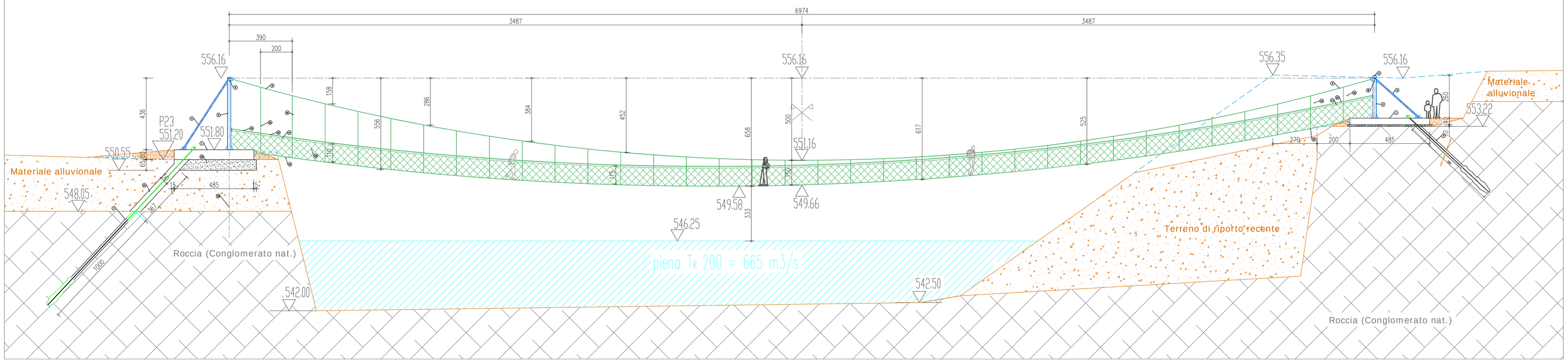

PROSPETTO-SEZIONE sponda sinistra scala 1:50

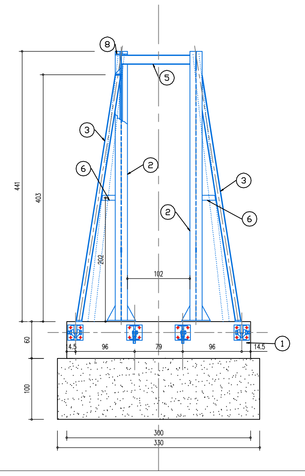

PROSPETTO-SEZIONE sponda destra scala 1:50

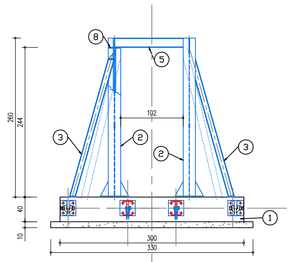

LEGENDA

1) Fondazione in c.a. e magrone di fondazione (vedi particolare 12)
1B) Sottofondazione (vedi particolare 12)
1C) Platea inclinata (vedi particolare 12)
2) Colonnre Profilati HEA 200, vedi particolari 1-2-3-4
3) Saette laterali Profilati HEA 100, vedi particolari 6-7-8
4) Saette posteriori Profilati HEA 140, vedi particolari 4-5
5) Profilato HEA 160 di irrigidimento tra i profilati 2, vedi particolare 2
6) Profilato U80 di irrigidimento tra il profilato 2 ed il profilato 3 (solo in sponda sinistra) – Vedi particolare 7
7) Tirante di ancoraggio da 60 tonnellate, con un pretensionamento di 10 tonnellate – vedi particolare 5
8) Piastra di irrigidimento saldata ai profilati 2 in corrispondenza dell'asse dei profilati 2, 3 e 4 – Particolare 3
9) Fune portante superiore d'acciaio ø22mm zincata da 216 fili + anima metallica, con resistenza pari a 2160 N/mm2 e carico a rottura complessivo della fune di 402.0 KN . Tipo AZN 636 AC AR (Zincato) della FAS o equivalente. Vedasi particolare 3
10) Fune porta-pavimento d'acciaio ø16 zincata da 216 fili + anima metallica, con resistenza pari a 1770 N/mm2 e carico a rottura complessivo della fune di 165 KN. Tipo FAS AZN636AC o equivalente. Vedasi particolare 11
11) Cavo di controventatura d'acciaio ø16 zincata da 216 fili + anima metallica, con resistenza pari a 1770 N/mm2 e carico a rottura complessivo della fune di 165 KN. Tipo FAS AZN636AC o equivalente. Vedasi particolare 10
12) Cavo mancorrente d'acciaio ø16 zincata da 216 fili + anima metallica, con resistenza pari a 1770 N/mm2 e carico a rottura complessivo della fune di 165 KN. Tipo FAS AZN636AC o equivalente. Vedasi particolare 9
13) Tubazione mancorrente in polietilene nero ø32mm nella quale è infilato il cavo 16. La tubazione sarà interrotta nei punti in cui il cavo è sostenuto dai cavi 17 – Particolare 9
14) Cavo di sostegno della rete parapetto Fune d'acciaio ø8mm zincata da 19 fili, con resistenza pari a 1770 N/mm2 e carico a rottura complessivo della fune di 58.8 KN – (particolare 7)
15) Rete parapetto (come da particolare 9)
16) Cavo di sostegno del cavo 10 ed ancoraggio al cavo 9, ogni 2 metri – Fune d'acciaio ø8mm zincata da 19 fili, con resistenza pari a 1770 N/mm2 e carico a rottura complessivo della fune di 58.8 KN
17) Cavo di collegamento del cavo 10 al cavo 11, ogni 4 metri – Fune d'acciaio ø8mm zincata da 19 fili, con resistenza pari a 1770 N/mm2 e carico a rottura complessivo della fune di 58.8 KN
18) Pavimento in Pannelli in grigliato di ferro elettrosaldato completi di bordatura su 4 lati e sistema di fissaggio ai cavi come da disegno. Con piatto portante e quadro ritorto di collegamento. Zincati a caldo. Maglia 25x76, piatto portante 30x2, peso al Kg 19.30 (zincato) + piatto di bordo 30x4, tot. peso al mq.25,00 minimo.

NOTA BENE: Tutti i profilati delle strutture 2-3-4-5-6-8 saranno verniciati con una mano di vernice antiruggine dall'impresa appaltatrice e successivamente provvederà l'Ente proprietario a fare verniciare le stesse strutture con colore del ferro naturale (grigio scuro) o color ruggine (bruno scuro).
L'area interessata dagli scavi e rinterri dovrà essere soggetta da parte dell' Amministrazione proprietaria con un intervento di inerbimento e rinaturalizzazione.
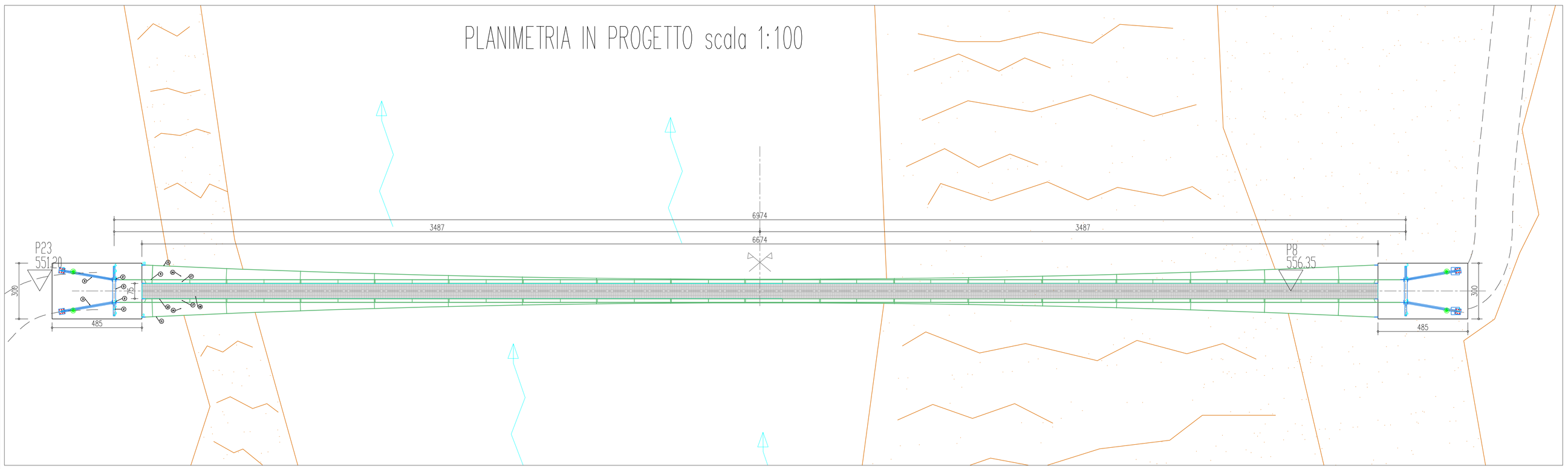
PLANIMETRIA IN PROGETTO scala 1:100