REGIONE PIEMONTE
PROVINCIA DI CUNEO
COMUNE DI MARMORA

PROGETTO ESECUTIVO

OPERE DI MIGLIORAMENTO DEI FABBRICATI DELL'ALPEGGIO "ALPE VALANGHE"
PSR 2014-2020 Regione Piemonte, Misura 7 - Operazione 7.6.1

ELABORATO:

MALGA DI RESIDENZA
- IMPIANTO DI RISCALDAMENTO
IN PROGETTO -

Allegato 2

TAVOLA 7

COMMITTENTE:

COMUNE DI MARMORA (CN)

PROT. :

STUDIO DI INGEGNERIA FERRARI E GIRAUDO

STUDIO DI INGEGNERIA FERRARI E GIRAUDO
Corso Nizza, 67/A - CUNEO
Tel. 0171/480247
e-mail: ufficio@ferrariegiraudo.it

Dott. Ing. Franco Giraudo

VISTI:

DATA:

PIANTA PIANO TERRA

scala 1:50

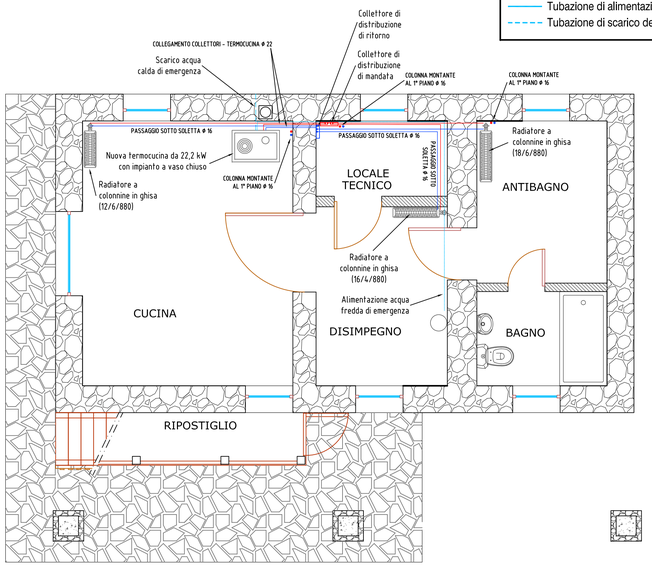

LEGENDA

- Tubazione di mandata dell'impianto di riscaldamento
- Tubazione di ritorno dell'impianto di riscaldamento
- Tubazione di alimentazione di acqua fredda di emergenza
- Tubazione di scarico dell'acqua calda di emergenza

PIANTA PIANO PRIMO

scala 1:50

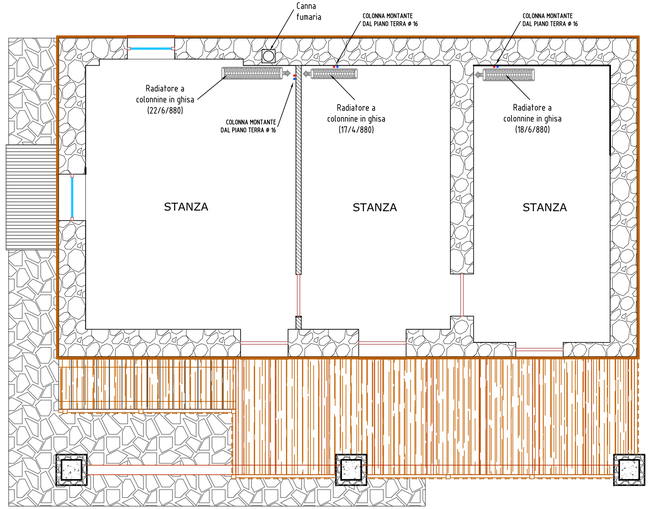

PARTICOLARI TERMOSIFONI

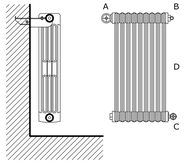

A) Valvola termostatizzabile a squadra con raccordo per tubo in rame, completa di testina termostatica;
B) Valvola di sfogo aria manuale;
C) Deterntore a scuadra completo di raccordo per tubo in rame;
D) Radiatore in ghisa a colonne

DETTAGLIO COLLETTORI

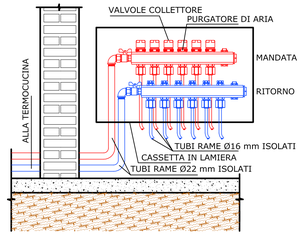

SCHEMA IDRAULICO

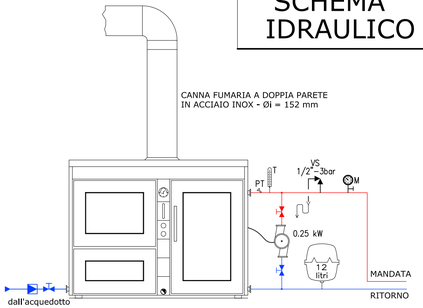

TERMOCUCINA A LEGNA
Potenza termica globale 22,2 kW
Potenza all'ambiente 3,3 kW
Potenza al liquido 15,1 kW