REGIONE PIEMONTE
PROVINCIA DI CUNEO
COMUNE DI MARMORA

PROGETTO ESECUTIVO

OPERE DI MIGLIORAMENTO DEI FABBRICATI DELL'ALPEGGIO "ALPE VALANGHE"
PSR 2014-2020 Regione Piemonte, Misura 7 - Operazione 7.6.1

ELABORATO:

MALGA DI RESIDENZA
- IMPIANTO ELETTRICO E FOTOVOLTAICO IN PROGETTO -

Allegato: 2

TAVOLA: 8

COMMITTENTE:
COMUNE DI MARMORA (CN)

PROT.:

STUDIO DI INGEGNERIA FERRARI E GIRAUDO

STUDIO DI INGEGNERIA FERRARI E GIRAUDO
Corso Nizza, 67/A - CUNEO
Tel. 0171/482247
e-mail: ufficio@ferrariegiraudo.it

Dott. Ing. Franco Giraudo

VISTI:

DATA:

PIANTA PIANO TERRA

scala 1:50

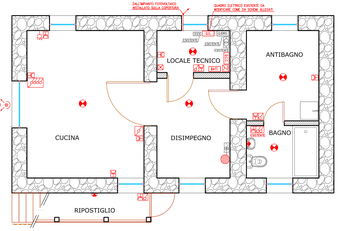

PIANTA PIANO PRIMO

scala 1:50

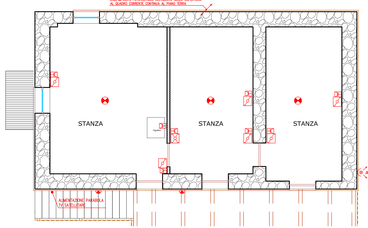

COPERTURA

scala 1:50

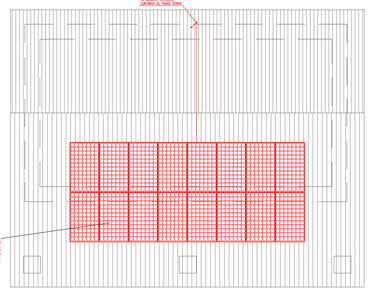

LEGENDA SIMBOLI

Simbolo	Descrizione
	Quadro elettrico arrivo alimentazione da impianto idroelettrico
	Trasformatore 400V/400V
	Quadro elettrico generale
	Quadro elettrico lato corrente continua impianto fotovoltaico
	Armadio contenimento batterie accumulo energia impianto fotovoltaico
	Nodo equipotenziale di terra
	Inverter 4kW impianto fotovoltaico
	Interruttore magnetotermico o contattore per alimentazione scaldo acqua elettrico
	Scaldo acqua elettrico
	Invertitore
	Sensore
	Interruttore
IN TOR	Faretto orientabile da esterno con lampada a joduri metallici
	Plafoniera a soffitto con lampada fluorescente compatta
	Plafoniera a parete con lampada fluorescente compatta
	Bipresa 2x10/16A+T
	Presa esterna TV satellitare

LEGENDA SIMBOLI

Simbolo	Descrizione
FV	PANNELLO FOTOVOLTAICO IN SILICIO MONOCRISTALLINO P=250W TIPO SUNERG SOLAR Mod. NM 60/156-250
Q1	INTERUTTORE MAGNETOTERMICO DIFFERENZIALE QUADRIPOLARE ESISTENTE In=10A Id=0,03A TIPO MERLIN GERIN MOD. C60N-C+VIGI C60
Q2	SEZIONATORE APRIBILE SOTTO CARICO QUADRIPOLARE ESISTENTE In=16A TIPO BTICINO MOD. BTDIN SE2
Q3	INTERUTTORE MAGNETOTERMICO QUADRIPOLARE ESISTENTE In=10A TIPO BTICINO MOD. BTDIN 60-C
Q4	INTERUTTORE MAGNETOTERMICO DIFFERENZIALE QUADRIPOLARE ESISTENTE In=10A Id=0,03A TIPO BTICINO MOD. BTDIN 60-C + DIFF
Q5	INTERUTTORE MAGNETOTERMICO DIFFERENZIALE BIPOLARE In=32A Id=0,3A CLASSE AC TIPO BTICINO MOD. BTDIN 60-C + DIFF
SCS1	SCARICATORE DI SOVRATENSIONE MODULARE, PER CORRENTE CONTINUA TIPO DEHN MOD. DG M TT 275
Q6s/../Q6d	INTERUTTORE MAGNETOTERMICO PER CORRENTE CONTINUA In=16A – Vcc=800V TIPO ABB MOD. S802PV-S16
SCS2s/SCS2d	SCARICATORE DI SOVRATENSIONE MODULARE, PER IMPIANTI FOTOVOLTAICI CON UNITA' DI MANOVRA IN CORRENTE CONTINUA TIPO DEHN MOD. DG M 1PV 500 ROD ART. 952 511
INVERTER	GRUPPO DI CONVERSIONE C.C. / C.A., MASSIMA POTENZA FOTOVOLTAICO 4KW, POTENZA IN USCITA 3KVA, GESTIONE DELLA BATTERIA A 48V TIPO WESTERN CO. MOD. LEONARDO PRO 4K PV
F1	FUSIBILE TIPO ANL 150A
BATT	BATTERIA AL LITIO TENSIONE 12V CAPACITA' 300Ah TPO FIAM
SCS3	SCARICATORE DI SOVRATENSIONE MODULARE, PER CORRENTE CONTINUA TPO DEHN MOD. DG M TT 275
Q7	INTERUTTORE MAGNETOTERMICO DIFFERENZIALE BIPOLARE In=16A Id=0,03A TPO BTICINO MOD. BTDIN 60-C + DIFF
Q8	INTERUTTORE MAGNETOTERMICO BIPOLARE ESISTENTE In=6A TPO BTICINO MOD. BTDIN 60-C
Q9	INTERUTTORE MAGNETOTERMICO BIPOLARE In=16A TPO BTICINO MOD. BTDIN 60-C
Q10	INTERUTTORE MAGNETOTERMICO BIPOLARE In=6A TPO BTICINO MOD. BTDIN 60-C
Q11	INTERUTTORE MAGNETOTERMICO BIPOLARE In=16A TPO BTICINO MOD. BTDIN 60-C

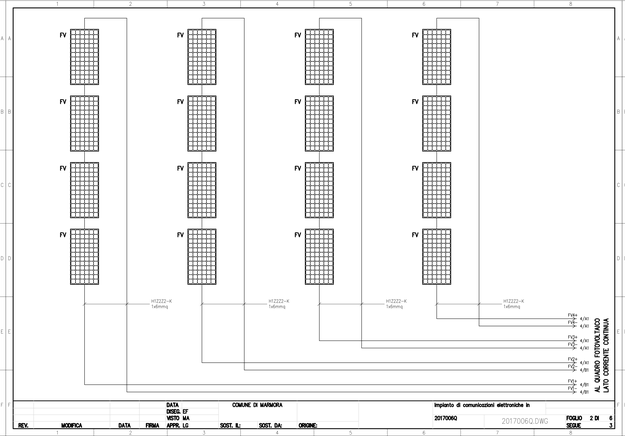

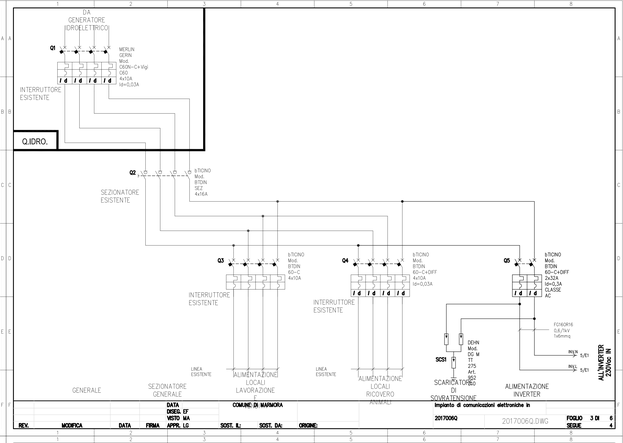

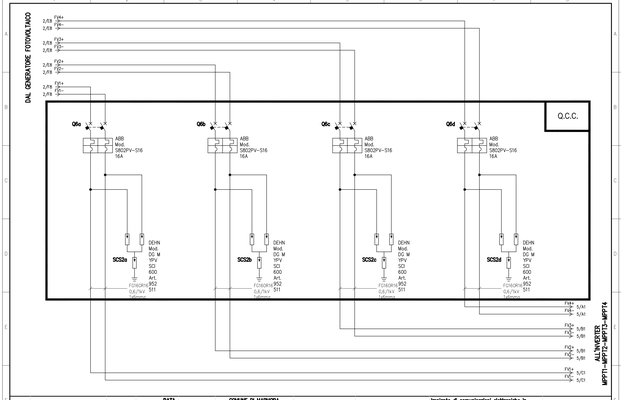

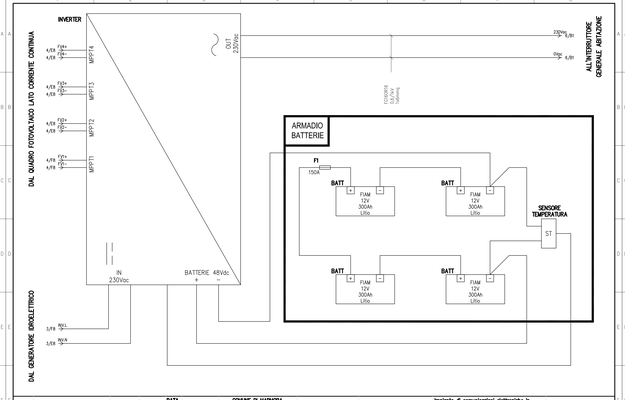

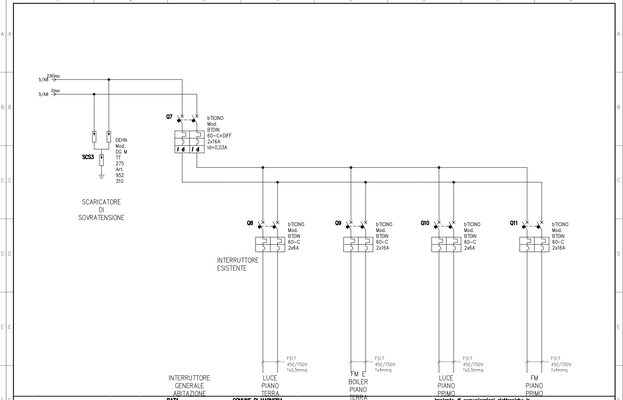

DATA DISEG. EF. VISTO MA.	COMUNE DI MARMORA	Opere di miglioramento dei fabbricati		
REV. MODIFICA DATA FIRMA APPR. LG SOST. IL: SOST. DA: ORIGINE:	2017006Q	2017006Q.DWG	FOGLIO 1 DI 6 SEGUE 2	
DATA DISEG. EF. VISTO MA.	COMUNE DI MARMORA	Impianto di comunicazioni elettroniche in		
REV. MODIFICA DATA FIRMA APPR. LG SOST. IL: SOST. DA: ORIGINE:	2017006Q	2017006Q.DWG	FOGLIO 2 DI 6 SEGUE 3	
DATA DISEG. EF. VISTO MA.	COMUNE DI MARMORA	Impianto di comunicazioni elettroniche in		
REV. MODIFICA DATA FIRMA APPR. LG SOST. IL: SOST. DA: ORIGINE:	2017006Q	2017006Q.DWG	FOGLIO 3 DI 6 SEGUE 4	
DATA DISEG. EF. VISTO MA.	COMUNE DI MARMORA	Impianto di comunicazioni elettroniche in		
REV. MODIFICA DATA FIRMA APPR. LG SOST. IL: SOST. DA: ORIGINE:	2017006Q	2017006Q.DWG	FOGLIO 4 DI 6 SEGUE 5	
DATA DISEG. EF. VISTO MA.	COMUNE DI MARMORA	Impianto di comunicazioni elettroniche in		
REV. MODIFICA DATA FIRMA APPR. LG SOST. IL: SOST. DA: ORIGINE:	2017006Q	2017006Q.DWG	FOGLIO 5 DI 6 SEGUE 6	
DATA DISEG. EF. VISTO MA.	COMUNE DI MARMORA	Impianto di comunicazioni elettroniche in		
REV. MODIFICA DATA FIRMA APPR. LG SOST. IL: SOST. DA: ORIGINE:	2017006Q	2017006Q.DWG	FOGLIO 6 DI 6	